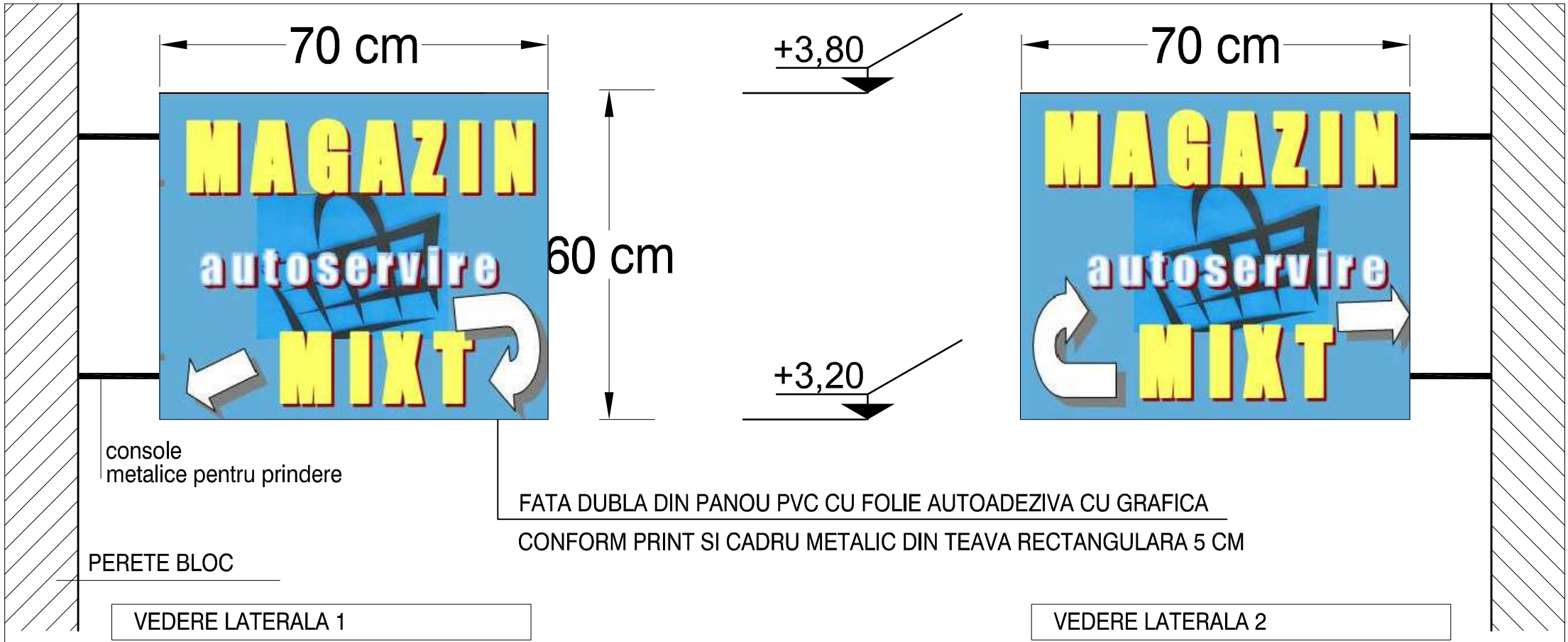

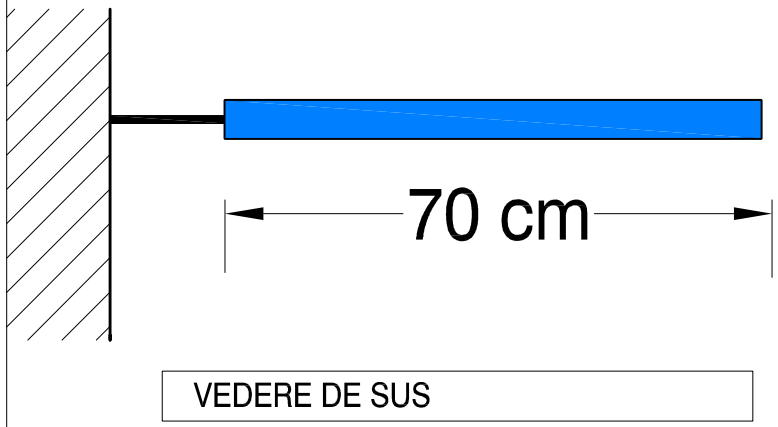

AMPLASAMENT
Bucuresti, Str.Lamotesti, nr.3-5, Bl.62, parter, N.C. 903/0;9, sector 4

CATEGORIA DE IMPORTANTA A CONSTRUCTIEI "D"
CLASA DE IMPORTANTA III
GRADUL DE REZISTENTA LA FOC III
RISC INCENDIU MIC

VERIFICATOR/ EXPERT	NUME	SEMNATURA	CERINTA	REFERAT / EXPERTIZA nr. / DATA

S.C. **BUILDING DESIGN** srl
J40 / 7233 / 2005 C.U.I. 17497193
STR.MATEI BASARB, NR.94,SECTOR 3, BUCURESTI
TEL. 031 409 36 73 MOB. 0729 023 206

Beneficiar
S.C. TOPALIMENT&BIOHRANA S.R.L.

Proiect Nr. 05/2014

SPECIFICATIE	NUME	SEMNATURA	Scara:	Titlu proiect:	Faza:
SEF PROIECT	arh.LAURA CRISTINA BALOIU		1:10	AMPLASARE 3 PANOURI NELUMINOASE +2 COPERTINE RETRACTABILE PERSONALIZATE PE FATADA BLOC	CU
PROIECTAT	arh.LAURA CRISTINA BALOIU		Data:	Titlu plansa:	Plansa nr.
DESENAT	arh.LAURA CRISTINA BALOIU		2014.03.15	GRAFICA, CULORI, DIMENSIUNI PANOU LATERAL DUBLA FATA	A5